Hydraulic Torque Pump
EXE-MAX SERIES

製品名 Product Name	電源 Power Supply	ポート数 Port Count	備考 Note
EXE-MAX-100FF1	100V	1	0.25Kw 100V 50Hz/60Hz
EXE-MAX-230FF1	230V	1	0.56Kw 230V 50Hz
EXE-MAX-100FF4	100V	4	0.25Kw 100V 50Hz/60Hz
EXE-MAX-230FF4	230V	4	0.56Kw 230V/50Hz

最大吐出量 Maximum Discharge Rate	タンク容量 Tank Capacity	重量 Weight
6.4ℓ/分(min)	7.57ℓ	27.0kg

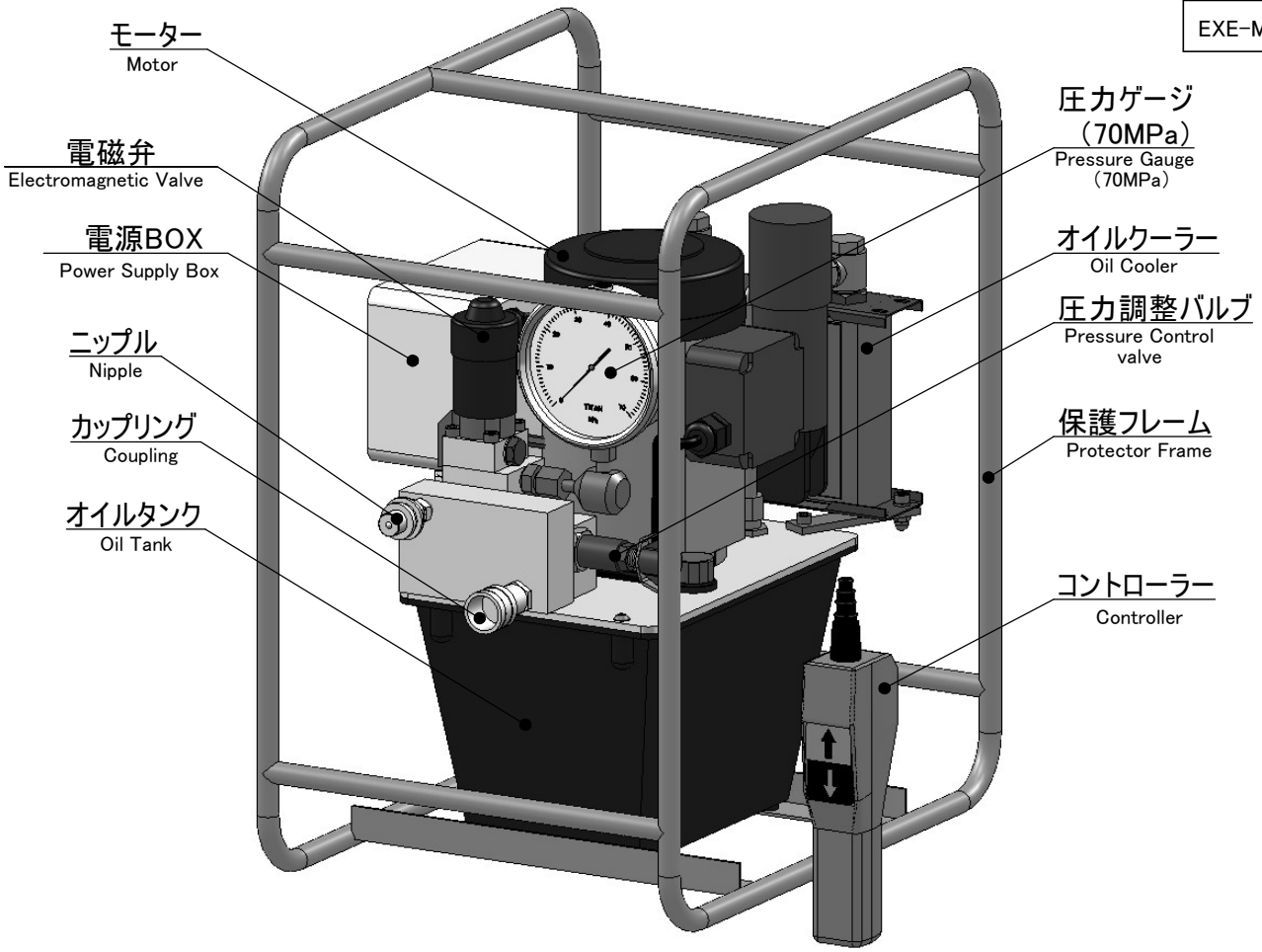

REVISION		
A) 英語表記追加	2012/10/24 廣瀬/西田	

WEIGHT:	MATERIAL:	APPROVED	CHECKED	DRAWN
THIRD ANGLE PROJECTION	TREATMENT:	西田		廣瀬
Unit : mm	SURFACE FINISH:			
	指示なき寸法公差は JIS B0405-m、JISB0419-mKによる		DATE: 2012/03/12	SCALE: -

TITAN

TITLE: 油圧ポンプ EXE-MAX Series
Hydraulic Torque Pump EXE-MAX Series

DWG No. EXE-MAX_SERIES_D | REV A | SIZE A4

正